機 種 規 格 說 明 書
(SPECIFICATION)

本公司使用機種:
OUR PART NAME **DC JACK**

本公司使用名稱:
OUR PART NAME **TPJ-CT33-1.3-31-11YU**

客 戶 名 稱:
CUSTOMER'S NAME

Version : A
Drawing NO.: TPJ-DCT-032

A） **SCOPE 適用範圍 (使用系列產品料號：)**

This specification covers " DC POWER JACK " DC 插座

B） **CHARACTERISTICS 性能**

Standard atmospheric specified, measurements shall be made at temperature ,humidity and air pressure within the following limit :

標準狀態 : 沒有特別指定時,測試是在常溫、 常濕 、常壓下進行：

Ambient temperature 環境溫度： 5℃ to 35 ℃

Relative humidity 相對濕度： 45% to 85 %

Air pressure 大氣壓力： 85Kpa to 106 Kpa

Operating temperature range 操作溫度範圍 : -20℃ to 60 ℃

Storage temperature range 保存溫度範圍 : -25℃ to 70 ℃

C） **ELECTRICAL CHARACTERISTICS 電氣性能 .**

ITEM 項目	TEST CONDITIONS 測試條件	SPECIFICATION 規格
(C1) Rated Voltage 核定電壓 Rated Current 核定電流		DC 16V 1.5A
(C2)Insulation Resistance 絕緣阻抗	A voltage of 500V DC shall be applied to the terminals. After which measurement shall be made. DC 500V 在端子之間用 DC 500V 測試	100M Ω or more ≧ 100M Ω
(C3)Contact Resistance 接觸阻抗	Measurement shall be made at 1 K Hz with 100 mA or less (With the test plug as show in item G) <1>Initial before any testing a、Pin to contact or (3-2) (N.C.). b、Plug (3,1,)shield to socket or (3,1,) (N.O.). <2>After life test with mating plug a、Pin to contact or (3-2) (N.C.). b、Plug (3,1,)shield to socket or (3,1,) (N.O.). 在 1 K Hz,100 mA 以下電流做測定(測試用插棒參考第 G 項) <1>初始 , 在做任何測試前	Initial： a、30mΩ or Less ≦ 30mΩ b、50mΩ or Less ≦ 50mΩ After life： a、60mΩ or Less ≦ 60mΩ b、100mΩ or Less ≦ 100mΩ

備 注:
(REMARK)

核 準 APPROVED	審 核 REVIEWED	經辦者 PREPARED
Terry	Eddie	余倩
2013.7.8	2013.7.8	2013.7.8

機 種 規 格 說 明 書
(SPECIFICATION)

本公司使用機種:
OUR PART NAME **DC JACK**

本公司使用名稱:
OUR PART NAME **TPJ-CT33-1.3-31-11YU**

客 戶 名 稱:
CUSTOMER'S NAME

Version : A
Drawing NO.: TPJ-DCT-032

	a、端子與分路間,(3-2)(常閉) b、插棒(3,1,)插入後與插座(3,1,)間(常開) <2>在以對應插棒做壽命試驗後 a、端子與分路,(3-2)(常閉) b、插棒(3,1,)插入後與插座(3,1,)間(常開)	
(C4)Dielectric Strength 耐電壓	Withstand 0.5 mA (Trip current)500V AC(50 or 60 Hz) between any open terminal for 1 minute. 可承受 0.5 mA (感度電流), AC 500V(50or 60 Hz) . 1 分鐘 , 在任何 open 端子之間. (Open terminal: Between each terminal which should not make contact , before plug insert to socket 3-1, after plug insert to socket 3-2) (Open 端子: 指相互未接觸的端子,如未插入 plug 時之 3-1, 插入 plug 後之 3-2)	Without distinct Damage 無異常

D) . MECHANICAL CHARACTERISTICS 機械性能

ITEM 項目	TEST CONDITIONS 測試條件	SPECIFICATION 規格
(D1)Insertion forceand Withdrawal force 插入力 / 拔出力	Initial 初始 (With the test plug as show in item G) (測試用插棒規格參考第 G 項)	Insertion force 插入力 0.3kgf ~ 2kgf
		Withdrawal force 拔出力 0.3kgf ~ 2kgf
	After life test 壽命試驗後 (With the test plug as show in item G) (測試用插棒規格參考第 G 項)	Insertion force 插入力 0.3kgf ~ 2kgf
		Withdrawal force 拔出力 0.3kgf ~ 2kgf
(D2)Terminal strength 端子強度	Terminals must withstand a 500g minimum pull for 10seconds before movement or break from housing occurs ,but deformation of terminal is authorized . 各端子部須測試荷重 500g , 10 秒 , 端子不可有脫落或塑膠本體不可有破裂等情況 , 但端子部彎曲 , 變形可接受 .	

備 注:
(REMARK)

核 準 APPROVED	審 核 REVIEWED	經辦者 PREPARED
Terry	Eddie	余倩
2013.7.8	2013.7.8	2013.7.8

機 種 規 格 說 明 書
(SPECIFICATION)

本公司使用機種:
OUR PART NAME **DC JACK**

本公司使用名稱:
OUR PART NAME **TPJ-CT33-1.3-31-11YU**

客 戶 名 稱:
CUSTOMER'S NAME

Version : A
Drawing NO.: TPJ-DCT-032

E) . ENDURANCE CHARACTERISTICS 耐久性能

ITEM 項目	TEST CONDITIONS 測試條件
(E1)Life test 壽命試驗	The life test shall consist of 5,000 cycles of insertion and withdrawal with test plug , at a rate of 20 to 30 cycles per minute under no load . 壽命試驗在無負荷狀態下 20 ~ 30 回 / 1 分鐘的插入及拔出,做 5,000 回,測試用插棒 .
(E2)Soldering test 焊錫試驗	The terminal of JACK tested shall be dipped into soldering flux or equivalent for 5 ~ 10 seconds and then immersed into molten solder Sn at 260 ± 5℃ for 3 ± 0.5 seconds , the coverage should more than 95% . 插座端子部 , 浸助焊劑 5 ~ 10 秒 , 再浸 Sn 溶液－溫度 260 ± 5℃ . 時間 3 ± 0.5 秒 , 端子部上錫覆蓋面積須達 95% 以上 .
(E3)Soldering heat 上錫耐熱性	The terminal for a printed circuit board . Temperature of solder : 260 ± 5℃ Dip time : 5 ± 1 seconds . 端子部與銅箔面上錫溫度與時間 . 溫度: 260 ± 5℃ 時間 : 5 ± 1 秒 .
(E4)Hand Soldering Temperature 手焊溫度	Temperature of solder：350 ± 10℃ Dip time : 3 ± 0.5 seconds . 溫度: 350 ± 10℃ 時間: 3 ± 0.5 秒 .

F) . DIP 溫度曲線圖

ITEM 項目	TEST CONDITIONS 測試條件
The temperature peak without lead. 無鉛波峰焊制程溫度	Pre-heating temperature is 25 ~ 150℃,for a duration about 250 seconds。 預熱溫度 25~150℃，時間 250sec The peak temperature is 260℃, the duration for 10 seconds. 錫爐峰值溫度為 260℃，持續時間為 10sec.

備 注:
(REMARK)

核 準 APPROVED	審 核 REVIEWED	經辦者 PREPARED
Terry	Eddie	余倩
2013.7.8	2013.7.8	2013.7.8

機 種 規 格 說 明 書
(SPECIFICATION)

本公司使用機種:
OUR PART NAME **DC JACK**

本公司使用名稱:
OUR PART NAME **TPJ-CT33-1.3-31-11YU**

客 戶 名 稱:
CUSTOMER'S NAME

Version : A

Drawing NO.: TPJ-DCT-032

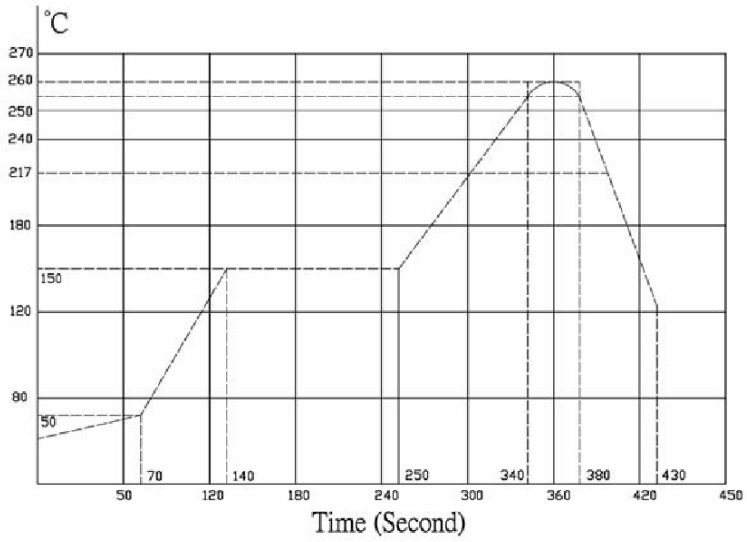

G) . MATED PLUG 適用插棒

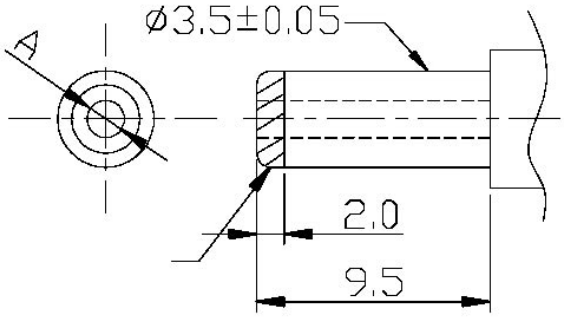

P/N	Dimension A
a	ø1.0 +0.10 −0.00
b	ø1.3 +0.10 −0.00

ROHS COMPLIANCE

備 注:
(REMARK)

核 準 APPROVED	審 核 REVIEWED	經辦者 PREPARED
Terry	Eddie	余倩
2013.7.8	2013.7.8	2013.7.8